REV.	DATA	DESCRIZIONE	DIS.
3	12.10.2020	Aggiunta larghezza in assetto di marcia	Luchetti

AREA DI LAVORO MASSIMA / MAXIMUM WORKING AREA
- CON TRAVERSE ESTESE / *WITH EXTENDED BEAMS*

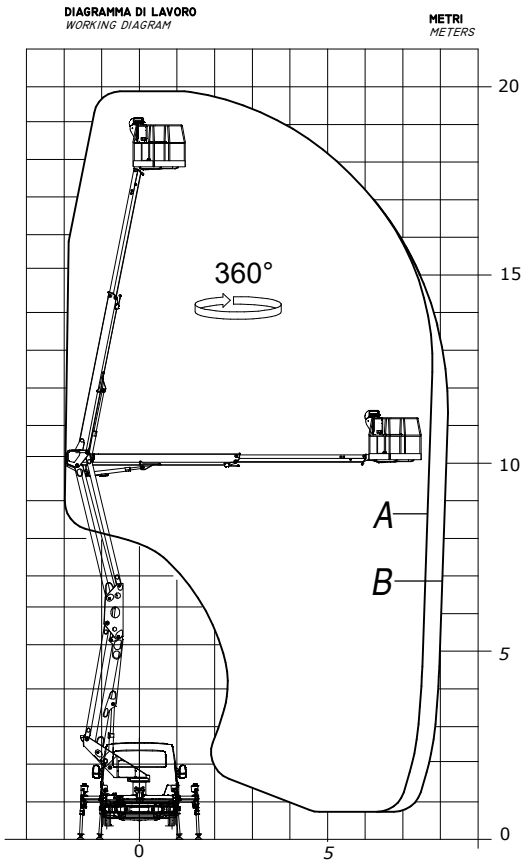

AREA DI LAVORO LIMITATA / LIMITED WORKING AREA
- CON TRAVERSA ESTESA SU UN SOLO LATO /
WITH EXTENDED BEAM ON ONE SIDE ONLY

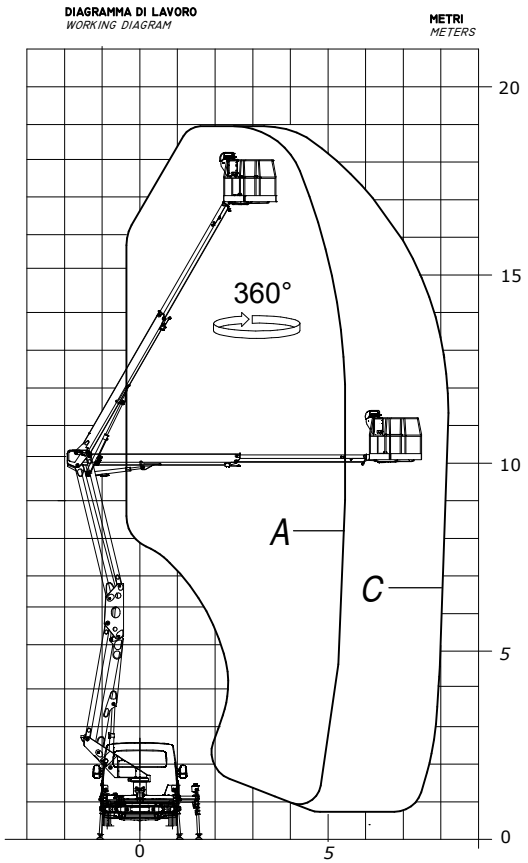

PNT200 HE3 ON IVECO 35S WB=3750

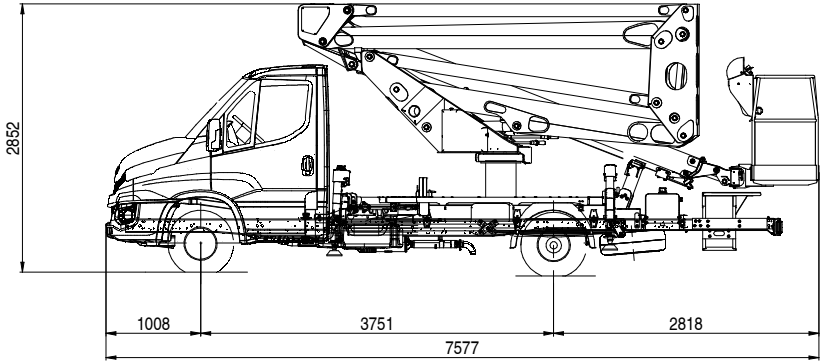

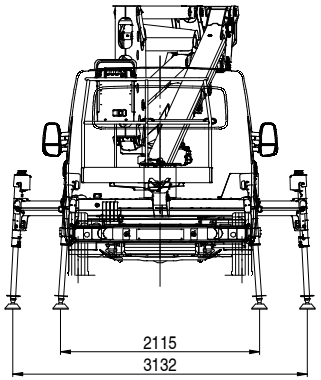

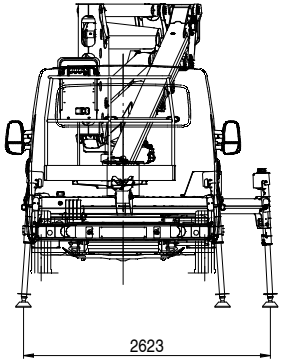

3 MODALITA' DI STABILIZZAZIONE / 3 *STABILIZATION MODES*

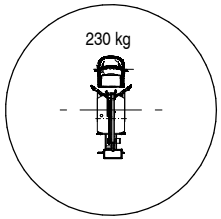

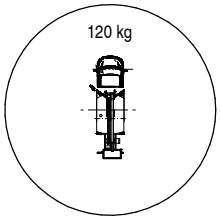

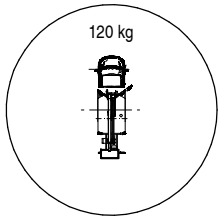

LARGHEZZA IN ASSETTO DI MARCIA: ~ 2200 mm
WIDTH IN DRIVING CONFIGURATION: ~ 2200 mm

A= MAX 250 kg B= MAX 230 kg C= MAX 120 kg

TRAVERSE ESTESE SU ENTRAMBI I LATI
EXTENDED BEAMS ON BOTH SIDES

ANGOLO MASSIMO BRACCIO: 80°
MAXIMUM ANGLE BOOM: 80°

TRAVERSE ESTESE SU UN SOLO LATO: DESTRO O SINISTRO
EXTENDED BEAMS ON ONE SIDE ONLY: RIGHT OR LEFT

ANGOLO MASSIMO BRACCIO: 60°
MAXIMUM ANGLE BOOM: 60°

CON CESTA IN VETRORESINA (PIU' PESANTE DI ~30 kg RISPETTO CESTA IN ALLUMINIO), IL RAGGIO DI LAVORO SI RIDUCE
WITH FIBERGLASS BUCKET (~30 kg HEAVIER THAN ALUMINUM BUCKET), WORKING OUTREACH IS REDUCED
IL RAGGIO DI LAVORO POTREBBE ESSERE RIDOTTO IN FUNZIONE DEL VEICOLO
HORIZONTAL OUTREACH MAY BE REDUCED DUE TO VEHICLE STABILITY

DATI E CARATTERISTICHE TECNICHE SONO INDICATIVI E NON VINCOLANTI, ESSI POTRANNO VARIARE A GIUDIZIO DELLA CASA COSTRUTTRICE SENZA ALCUN OBBLIGO DI PREAVVISO
TECHNICAL DATA AND FEATURES ARE GIVEN AS REFERENCE ONLY AND NOT BINDING. THEY MAY BE CHANGED BY THE MANUFACTURER WITH NO OBLIGATION OF PREVIOUS NOTICE

DENOMINAZIONE	WORKING AREA PNT200 HE3 ON IVECO 35S WB=3750				
GREZZO			MATERIALE		
TRATTAMENTO TERMICO			TRATTAMENTO SUPERFICIALE		
DATA 21/01/2019	DISEGNATO CRIVELLARO	VERIFICATO		APPROVATO	
HIAB FONTANIVA (PD)	COMMESSA	DESTINAZIONE	CONSEGNA	PESO / SCALA	IC S / -
Tolleranze generiche generali secondo UNI EN 22768-2 classe c	Quote lineari e angolari generali secondo UNI EN 22768-1 classe m	0÷6 ±0.1 / 6÷30 ±0.2 / 30÷120 ±0.3 / 120÷400 ±0.8 / 400÷1000 ±1.2 / 1000÷2000 ±2	DISEGNO NUMERO 21910001	FORMATO A0	

LA DIBLI SAN SI RISERVA IL TITOLO DI LEGGE LA PROPRIETA' DEL PRESENTE DISEGNO CON DIVIETO DI RIPRODUZIONE O COMUNICAZIONE A TERZI SENZA AUTORIZZAZIONE